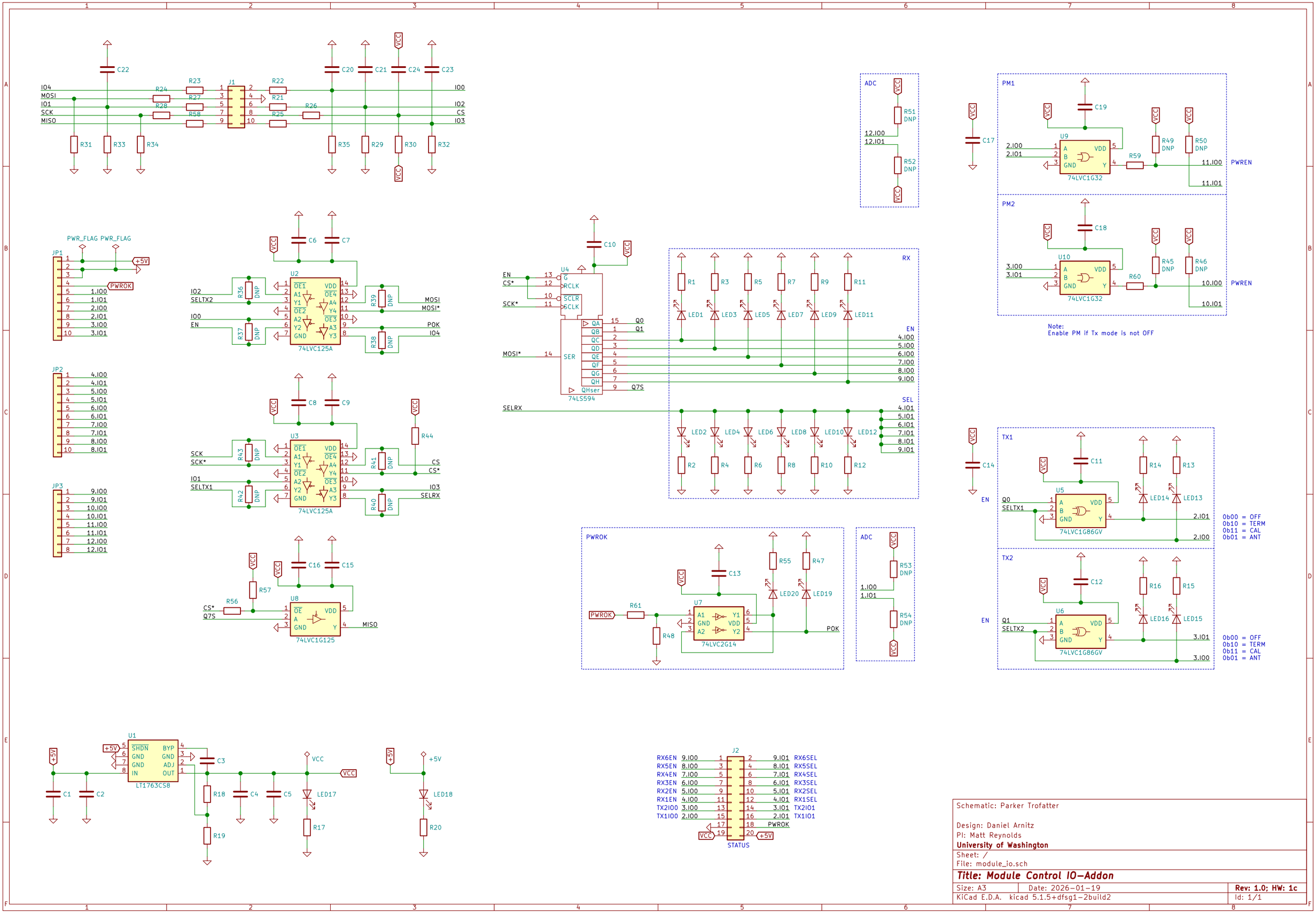
J1
IO4
MOSI
IO1
SCK
MISO
IO0
IO2
CS
IO3
R23 R24 R27 R28 R58 R22 R21 R26 R25
C22 C20 C21 C24 C23
R31 R33 R34 R35 R29 R30 R32
VCC
JP1
PWR_FLAG PWR_FLAG
+5V
PWROK
1.IO0
1.IO1
2.IO0
2.IO1
3.IO0
3.IO1
U2
74LVC125A
IO2
SELTX2
IO0
EN
MOSI
MOSI*
POK
IO4
R36 R37 R38 R39 DNP
C6 C7
JP2
4.IO0
4.IO1
5.IO0
5.IO1
6.IO0
6.IO1
7.IO0
7.IO1
8.IO0
8.IO1
U3
74LVC125A
SCK
SCK*
IO1
SELTX1
CS
CS*
IO3
SELRX
R43 R42 R41 R40 R44
C8 C9
JP3
9.IO0
9.IO1
10.IO0
10.IO1
11.IO0
11.IO1
12.IO0
12.IO1
U8
74LVC1G125
CS*
Q7S
MISO
R56 R57
C16 C15
U4
74LS594
EN
CS*
SCK*
MOSI*
SELRX
Q0
Q1
Q7S
C10
RX
R1 R3 R5 R7 R9 R11
LED1 LED3 LED5 LED7 LED9 LED11
LED2 LED4 LED6 LED8 LED10 LED12
R2 R4 R6 R8 R10 R12
EN
4.IO0
5.IO0
6.IO0
7.IO0
8.IO0
9.IO0
SEL
4.IO1
5.IO1
6.IO1
7.IO1
8.IO1
9.IO1
ADC
R51 DNP
R52 DNP
12.IO0
12.IO1
PM1
U9
74LVC1G32
2.IO0
2.IO1
R59 R49 DNP R50 DNP
11.IO0
11.IO1
PWREN
C19 C17
PM2
U10
74LVC1G32
3.IO0
3.IO1
R60 R45 DNP R46 DNP
10.IO0
10.IO1
PWREN
C18
Note:
Enable PM if Tx mode is not OFF
TX1
U5
74LVC1G86GV
Q0
SELTX1
EN
R14 R13
LED14 LED13
2.IO1
2.IO0
0b00 = OFF
0b10 = TERM
0b11 = CAL
0b01 = ANT
C11 C14
TX2
U6
74LVC1G86GV
Q1
SELTX2
EN
R16 R15
LED16 LED15
3.IO1
3.IO0
0b00 = OFF
0b10 = TERM
0b11 = CAL
0b01 = ANT
C12
PWROK
U7
74LVC2G14
PWROK
R61 R48
C13
R55 R47
LED20 LED19
POK
ADC
R53 DNP
R54 DNP
1.IO0
1.IO1
U1
LT1763CS8
SHDN
GND
GND
IN
BYP
GND
ADJ
OUT
C1 C2 C3 C4 C5
R18 R19
LED17 R17
LED18 R20
J2
STATUS
RX6EN 9.IO0
RX5EN 8.IO0
RX4EN 7.IO0
RX3EN 6.IO0
RX2EN 5.IO0
RX1EN 4.IO0
TX2IO0 3.IO0
TX1IO0 2.IO0
9.IO1 RX6SEL
8.IO1 RX5SEL
7.IO1 RX4SEL
6.IO1 RX3SEL
5.IO1 RX2SEL
4.IO1 RX1SEL
3.IO1 TX2IO1
2.IO1 TX1IO1
PWROK
+5V
Schematic: Parker Trofatter
Design: Daniel Arnitz
PI: Matt Reynolds
University of Washington
Sheet: /
File: module_io.sch
Title: Module Control IO-Addon
Size: A3
Date: 2026-01-19
Rev: 1.0; HW: 1c
KiCad E.D.A. kicad 5.1.5+dfsg1-2build2
Id: 1/1